Front view
Scale: 1:1

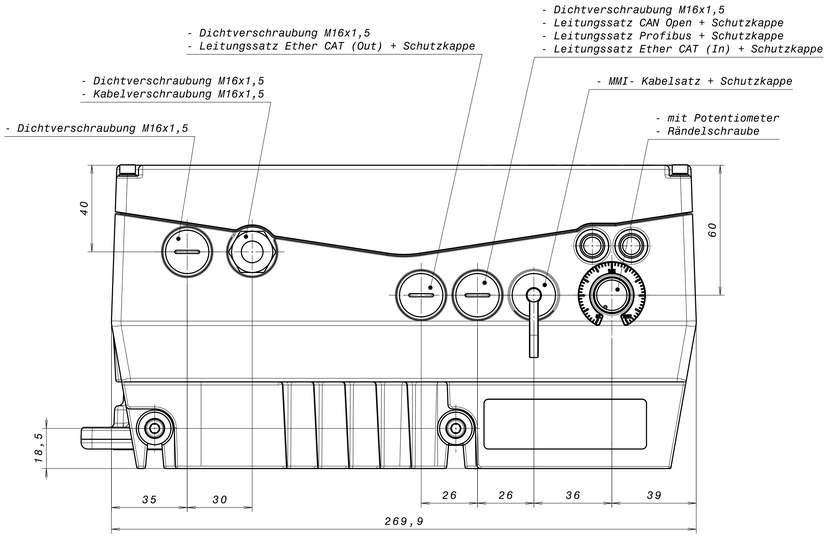

Left view
Scale: 1:1

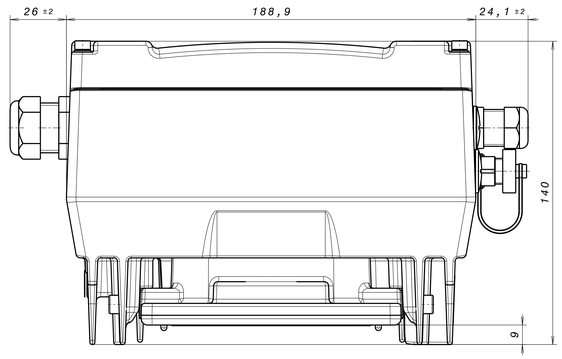

Rear view
Scale: 1:1

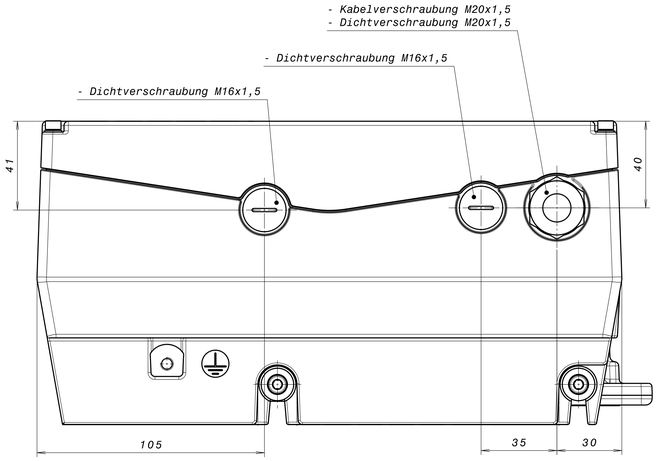

Isometric view
Scale: 1:1

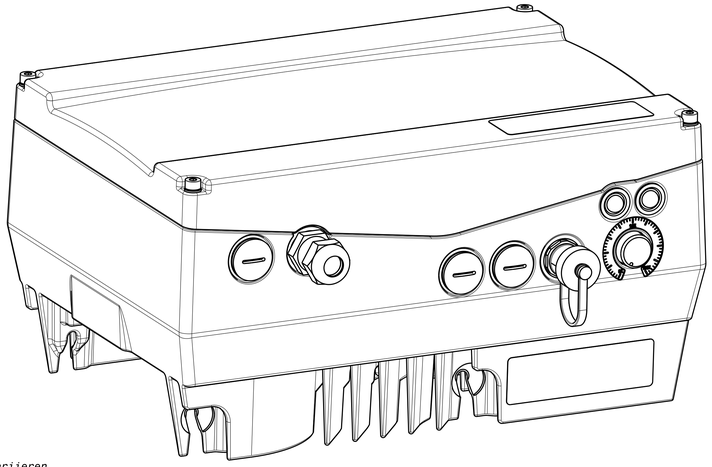

wird je nach Motoransteuerung variieren

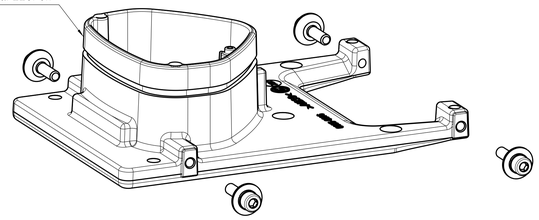

© 2014 KOSTAL Industrie Elektrik GmbH
Inhalt und Darstellung sind weltweit geschützt. Vervielfältigung, Weitergabe oder Verwertung ist ohne Zustimmung auch auszugsweise verboten. Alle Rechte - inkl. Schutzrechtsanmeldungen - sind vorbehalten. Content and presentation are protected worldwide. Copying, issuing to other parties or any kind of use, in whole or in part, is prohibited without prior permission. All rights - including industrial property rights - are reserved.

geändert / changed	28.05.2014	schneider	C0070228	Release GB	
	Datum / Date	Name / Name	E-Nummer / EC-Änderungsbeschreibung		Change description

Masse / Mass: 0 kg	01	Gezeichnet / Drawn	Name / Name	Typ / Typ	Dok.typ / Doc.type	Zeichnungsnummer / Drawing number	Änderungsstand / Rev.index
Projektionsmethode / First Angle Projection	07	08.05.2014	schneider	C		10275682-1	0000A
Maßstab / Scale: 1:1	KOSTAL Industrie Elektrik GmbH Lüdenscheid			Teilebenennung / Part name: INV MB			
Oberfläche / Surface finishing							
Werkstoff / Material				Part name: INV MB			
Allgemeintoleranz / General Tolerance: -	Unabhaengigkeitsprinzip nach ISO 8015 / Principle of independency acc. to ISO 8015			Artikel Nr. / Article No.		Teile Nr. / Part No.: 10275682	Aenderungsstand / Rev.index: 0000